MECCANISMI / MECHANISMS

M1/M4 PIASTRA GIREVOLE
Piastra fissa girevole in acciaio verniciato nero.
Fixed and revolving plate made of black-painted steel.

Girevole
Revolving

M2 PIASTRA GIREVOLE
Piastra leva gas in acciaio verniciato nero.
Gas lift made of black-painted steel.

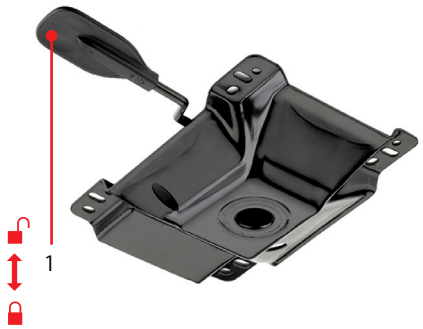

1 Girando la leva si regola l'altezza della sedia
If you turn the lever, you can adjust the chair height

M3 PIASTRA GIREVOLE
Piastra fissa girevole in alluminio.
Fixed and revolving plate made of aluminum.

Girevole
Revolving

O1 MECCANISMO OSCILLANTE
Meccanismo oscillante con 4 posizioni di blocco.
Oscillating mechanism with 4 blocking positions.

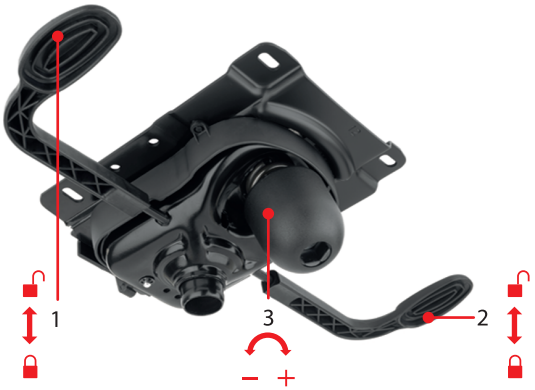

1 Girando la leva si regola l'altezza della sedia
If you turn the lever, you can adjust the chair height

2 Girando la leva si blocca e sblocca l'oscillazione
If turn the lever, you can block or unblock the tilt

3 Girando il volantino si regola l'intensità di oscillazione
If you turn the handwheel, you can adjust the tilt intensity

MECCANISMI / MECHANISMS

02 MECCANISMO OSCILLANTE

Meccanismo oscillante libero.
Free oscillating mechanism.

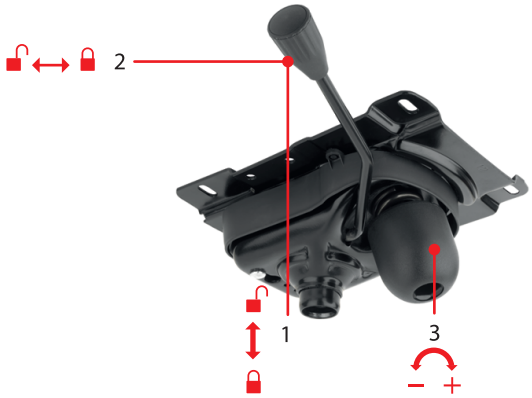

1	Girando la leva si regola l'altezza della sedia If you turn the lever, you can adjust the chair height	
2	Tirando la leva all'indietro si sblocca l'oscillazione Tirando la leva in avanti si blocca l'oscillazione You can unblock the tilt, if you pull the lever backward Youcan block the tilt, if you pull the lever forward	
3	Girando il volantino si regola l'intensità di oscillazione If you turn the handwheel, you can adjust the tilt intensity	

03 MECCANISMO OSCILLANTE

Meccanismo oscillante libero.
Free oscillating mechanism.

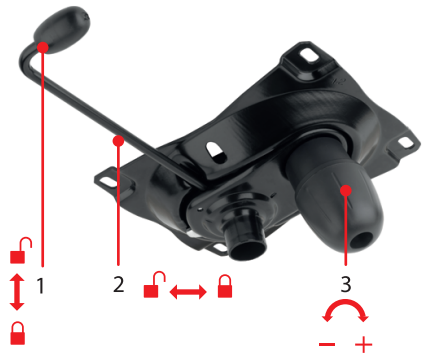

1	Girando la leva si regola l'altezza della sedia If you turn the lever, you can adjust the chair height	
2	Estraendo la leva si sblocca l'oscillazione If you extract the lever,you can sblock the tilt Reinserendo la leva si blocca l'oscillazione If you reinsert the lever, you can block the tilt	
3	Girando il volantino si regola l'intensità di oscillazione If you turn the handwheel, you can adjust the tilt intensity	

04 MECCANISMO OSCILLANTE

Meccanismo oscillante con fulcro avanzato e 5 posizioni di blocco.
Oscillating mechanism with advanced pivot and 5 blocking positions.

1	Girando la leva si regola l'altezza della sedia If you turn the lever, you can adjust the chair height	
2	Girando la leva si blocca e sblocca l'oscillazione If turn the lever, you can block or unblock the tilt	
3	Girando il volantino si regola l'intensità di oscillazione If you turn the handwheel, you can adjust the tilt intensity	

05 MECCANISMO OSCILLANTE

Meccanismo oscillante con fulcro avanzato e 5 posizioni di blocco e regolazione laterale di tensione.
Oscillating mechanism with advanced pivot and 5 blocking positions and lateral tension adjustment.

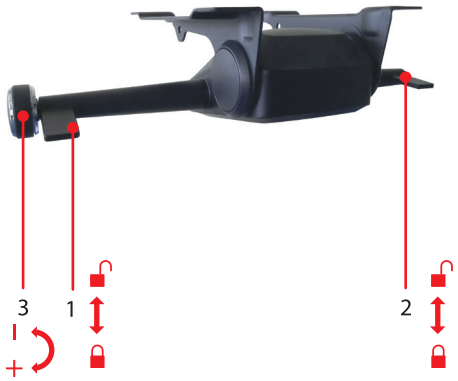

1	Girando la leva si regola l'altezza della sedia If you turn the lever, you can adjust the chair height	
2	Girando la leva si blocca e sblocca l'oscillazione If turn the lever, you can block or unblock the tilt	
3	Girando il volantino si regola l'intensità di oscillazione If you turn the handwheel, you can adjust the tilt intensity	

MECCANISMI / MECHANISMS

06 MECCANISMO OSCILLANTE

Meccanismo oscillante con 4 posizioni di blocco.
Oscillating mechanism with 4 blocking positions.

1	Girando la leva si regola l'altezza della sedia If you turn the lever, you can adjust the chair height	
2	Girando la leva si blocca e sblocca l'oscillazione If turn the lever, you can block or unblock the tilt	
3	Girando il volantino si regola l'intensità di oscillazione If you turn the handwheel, you can adjust the tilt intensity	

07 MECCANISMO OSCILLANTE

Meccanismo oscillante con fulcro avanzato e 5 posizioni di blocco e regolazione laterale di tensione.
Oscillating mechanism with advanced pivot and 5 blocking positions and lateral tension adjustment.

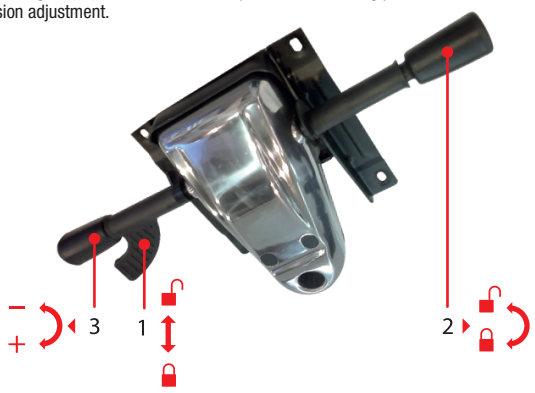

1	Girando la leva si regola l'altezza della sedia If you turn the lever, you can adjust the chair height	
2	Girando la leva si blocca e sblocca l'oscillazione Chair tilting position turn the lever	
3	Estraendo la leva telescopica e ruotando si regola l'intensità di oscillazione If you extract the telescopic lever and you turn it, you can adjust the tilt intensity	

P1 CONTATTO PERMANENTE

Contatto permanente con sistema regolazione schienale nero.
Permanet contact with adjustement sistem of backrest. Available in black version.

2	Regolazione inclinazione schienale Adjustment of backrest inclination	
6	Regolazione altezza schienale Adjustment of backrest height	

P2/P5 CONTATTO PERMANENTE

Contatto permanente con sistema regolazione schienale nero/grigio.
Permanet contact with adjustement sistem of backrest. Available in black/grey version.

2	Regolazione inclinazione schienale Adjustment of backrest inclination	
6	Regolazione altezza schienale Adjustment of backrest height	

MECCANISMI / MECHANISMS

P3/P8 CONTATTO PERMANENTE

Contatto permanente con sistema regolazione schienale nero/grigio.
Permanet contact with adjustement sistem of backrest. Available in black/grey version

2	Regolazione inclinazione schienale Adjustment of backrest inclination	
6	Regolazione altezza schienale Adjustment of backrest height	

P4/P6/P7 CONTATTO PERMANENTE

Contatto permanente con sistema regolazione schienale nero/grigio/bianco.
Permanet contact with adjustement sistem of backrest.
Available in black/grey/whyte version

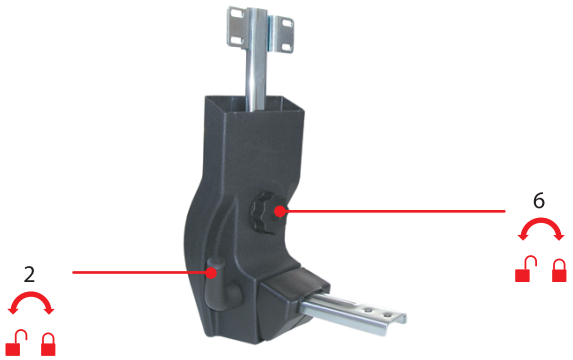

2	Regolazione inclinazione schienale Adjustment of backrest inclination	
6	Regolazione altezza schienale Adjustment of backrest height	

S0/S1 MECCANISMO SYNCHRON

Meccanismo synchron con 4 posizioni di blocco.
Synchron mechanism with 4 blocking positions.

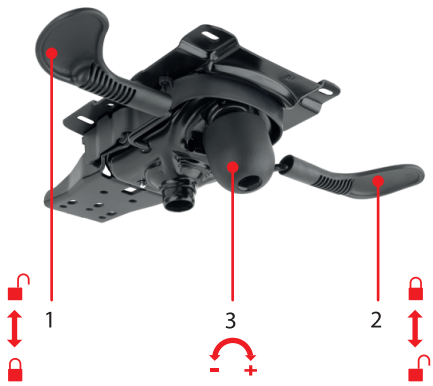

1	Girando la leva si regola l'altezza della sedia If you turn the lever, you can adjust the chair height	
2	Girando la leva si blocca e sblocca l'oscillazione If turn the lever, you can block or unblock the tilt	
3	Girando il volantino si regola l'intensità di oscillazione If you turn the handwheel, you can adjust the tilt intensity	

S2 MECCANISMO SYNCHRON

Meccanismo synchron con 4 posizioni di blocco e traslatore.
Synchron mechanism with 4 blocking positions and seat slider.

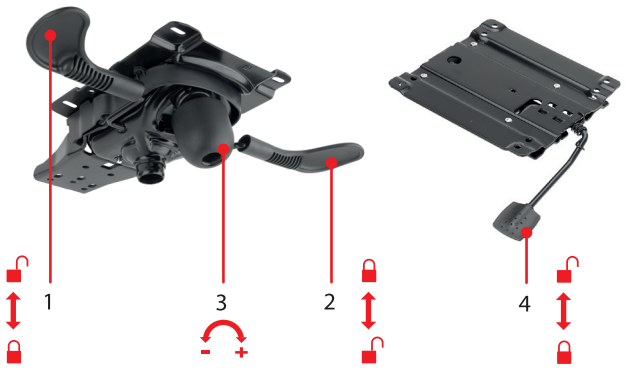

1	Girando la leva si regola l'altezza della sedia If you turn the lever, you can adjust the chair height	
2	Girando la leva si blocca e sblocca l'oscillazione If you turn the lever you can block or unblock the tilt	
3	Girando il volantino si regola l'intensità di oscillazione If you turn the handwheel, you can adjust the tilt intensity	
4	Tirando la leva verso l'alto si sbocca lo scorrimento If you pull the lever up ward, you can block the seat slide	

MECCANISMI / MECHANISMS

S3 MECCANISMO SYNCHRON

Meccanismo synchron con 5 posizioni di blocco, traslatore e variatore di assetto del sedile.
Synchron mechanism with 5 blocking positions, seat slider and seat angle adjustment.

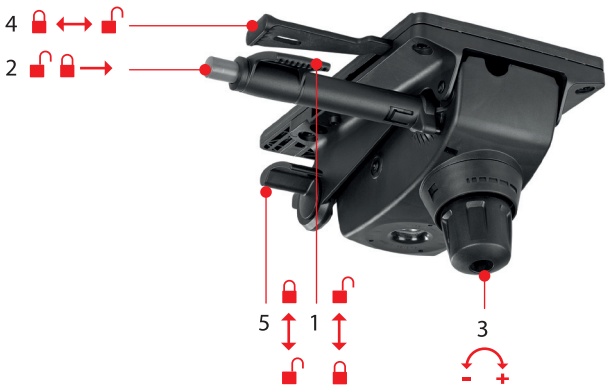

1	Girando la leva si regola l'altezza della sedia If you turn the lever, you can adjust the chair height	
2	Premendo una volta il pulsante si blocca l'oscillazione Premendo un'altra volta il pulsante si libera l'oscillazione If you press the button again, you can un block the tilt If you press the button once, you can block the tilt	
3	Girando il volantino si regola l'intensità di oscillazione If you turn the handwheel, you can adjust the tilt intensity	
4	Spingendo il pulsante verso l'interno di sblocca lo scorrimento del sedile Rilasciando il pulsante il sedile si blocca sulla prima posizione utile If you press the button in ward you can unblock the seat slide If you release the button you can block the seat slide	
5	Girando la leva si regola l'inclinazione del sedile a 0° 2,5° 5° Tif you turn the lever you can adjust the seat inclination 0° 2,5° 5°	

S4 MECCANISMO SYNCHRON

Meccanismo synchron con 5 posizioni di blocco.
Synchron mechanism with 5 blocking positions.

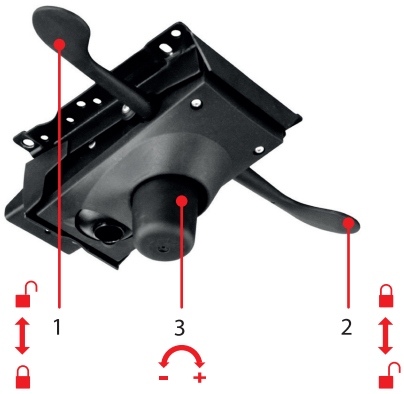

1	Girando la leva si regola l'altezza della sedia If you turn the lever, you can adjust the chair height	
2	Girando la leva si blocca e sblocca l'oscillazione If turn the lever, you can block or unblock the tilt	
3	Girando il volantino si regola l'intensità di oscillazione If you turn the handwheel, you can adjust the tilt intensity	

S5 MECCANISMO SYNCHRON

Meccanismo synchron con 4 posizioni di blocco e traslatore.
Synchron mechanism with 4 blocking positions and seat slider.

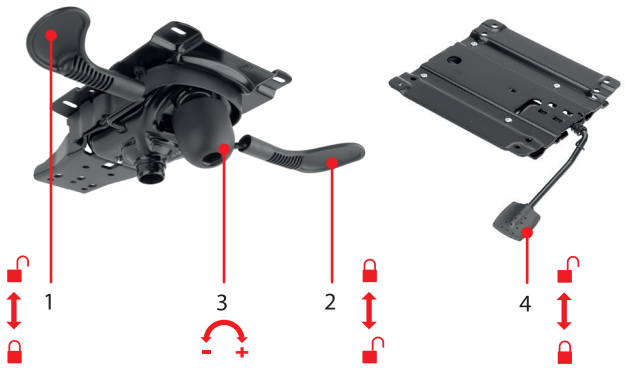

1	Girando la leva si regola l'altezza della sedia If you turn the lever, you can adjust the chair height	
2	Girando la leva si blocca e sblocca l'oscillazione If you turn the lever you can block or unblock the tilt	
3	Girando il volantino si regola l'intensità di oscillazione If you turn the handwheel, you can adjust the tilt intensity	
4	Tirando la leva verso l'alto si sbocca lo scorrimento If you pull the lever up ward, you can block the seat slide	

S6 MECCANISMO SYNCHRON

Meccanismo synchron con 4 posizioni di blocco e traslatore.
Synchron mechanism with 4 blocking positions and seat slider.

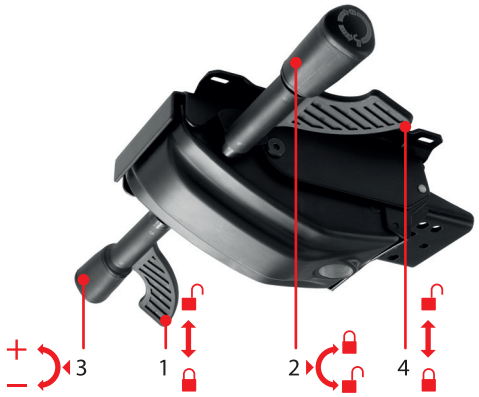

1	Girando la leva si regola l'altezza della sedia If you turn the lever, you can adjust the chair height	
2	Estraendo la leva telescopica e ruotando si blocca e sblocca l'oscillazione If you extract the telescopic lever and you turn it, you can block and unblock the tilt	
3	Estraendo la leva telescopica e ruotando si regola l'intensità di oscillazione If you extract the telescopic lever and you turn it, you can adjust the tilt intensity	
4	Tirando la leva verso l'alto si sblocca lo scorrimento If you pull the lever upward, you can unblock the seat slide	

MECCANISMI / MECHANISMS

S7 MECCANISMO SYNCHRON

Meccanismo synchron con 1 posizioni di blocco.
Synchron mechanism with 1 blocking positions.

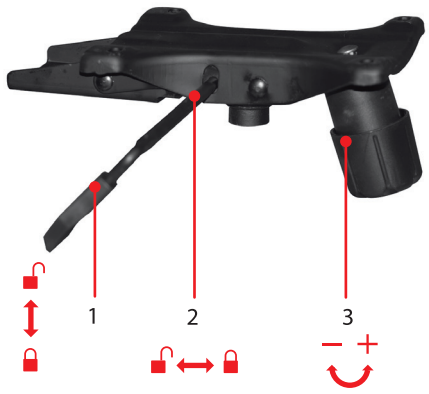

1	Girando la leva si regola l'altezza della sedia If you turn the lever, you can adjust the chair height	
2	Estraendo la leva si sblocca l'oscillazione Reinserendo la leva si sblocca l'oscillazione If you extract the lever you can unblock the tilt If you reinsert the lever you can unblock the tilt	
3	Girando il volantino si regola l'intensità di oscillazione If you turn the handwheel, you can adjust the tilt intensity	

S8 MECCANISMO ASYNCHRON

Meccanismo asynchron.
Asynchron mechanism.

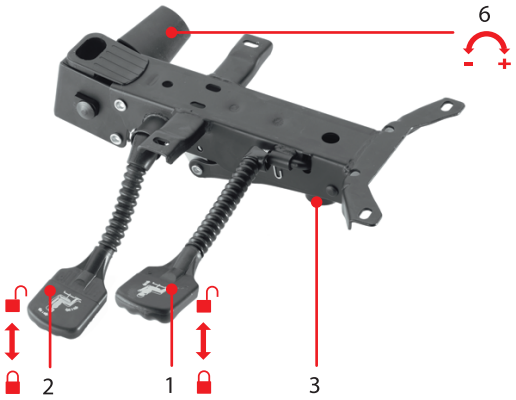

1	Girando la leva si regola l'altezza della sedia If you turn the lever, you can adjust the chair height	
2	Girando la leva si blocca e sblocca l'oscillazione If you turn the lever you can can block or unblock the tilt	
3	Girando il volantino si regola l'intensità di oscillazione If you turn the handnhell you can adjt the tilt intensity	
6	Regolazione altezza schienale Adjustment of backrest height	

S9 MECCANISMO ASYNCHRON

Meccanismo synchron con 4 posizioni di blocco.
Synchron mechanism with 4 blocking positions.

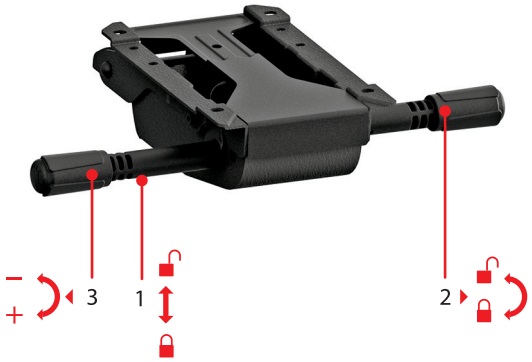

1	Girando la leva si regola l'altezza della sedia If you turn the lever, you can adjust the chair height	
2	Estraendo la leva telescopica e ruotando si blocca e sblocca l'oscillazione If you extract the lever and you turn it, you can block and unblock the tilt	
3	Estraendo la leva telescopica e ruotando si regola l'intensità di oscillazione If you extract the telescopic lever and you turn it, you can adjust the tilt intensity	